ELLEN 20 | TISCHLAMPE | SCHWARZ

48555003

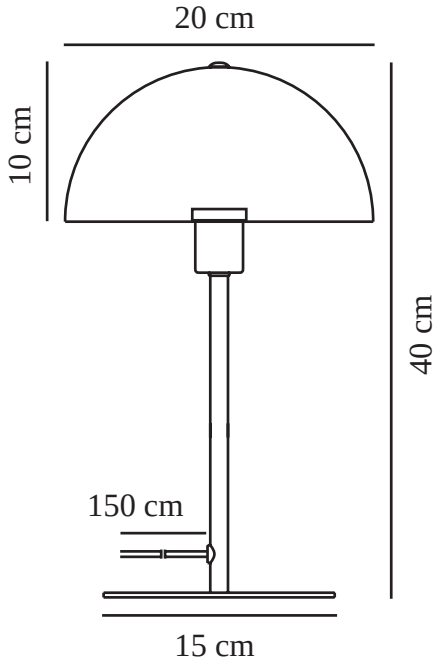

Spannung (V): 220-240 Volt
IP-Grad: IP20
Maximale Lampenleistung (W): 40
Klasse (Klasse 1, Klasse 2, Klasse 3): Klasse 2 (Dopp. isoliert)
Leuchtmittelsockel: E14
: Yes with compatible bulb
Schalterplatzierung: Auf dem Kabel
Parallelschaltung: False

Hauptmaterial: Metall
Sekundärmaterial: Plastik
Kabel Farbe: Schwarz
Kabel Länge (cm): 150
Oberflächenmaterial Kabel: Textilien
Ist das Kabel austauschbar?: False

Farbe: Schwarz

Höhe (cm): 40
Breite (cm): 20
Rohrdurchmesser (cm): 1.15
Schirmdurchmesser (cm): 20
Schirmhöhe (cm): 10
Länge (cm): 20

EAN: 5701581458185
TUN: 2042322
Artikelnummer: 48555003

Stück pro Hauptkarton: 3
Verkaufsbox Höhe (cm): 32.5
Verkaufsbox Breite (cm): 22
Verkaufsbox Tiefe (cm): 20
Verkaufsbox Volumen m³ : 0.0143
Produkt Nettogewicht (kg): 1.12

• Zeitgenössischer und schlichter Stil • Sorgt für ein weiches Downlight

Ellen verkörpert minimalistisches und zeitloses skandinavisches Design und passt wunderbar zu den meisten Einrichtungsstilen. Der abgerundete Schirm steht in einem eleganten und modernen Kontrast zu dem leichten Rahmen und trägt zum visuellen Volumen und einem breiten Lichtfeld bei. Ellen ist die perfekte Tischleuchte, um Ihr Zuhause in ein weiches, angenehmes Licht zu tauchen.