K 型号：4875/Size:142.5x210mm/2023
■ 注意：“印刷前请认真校对，否则后果自负”。

nordlux®

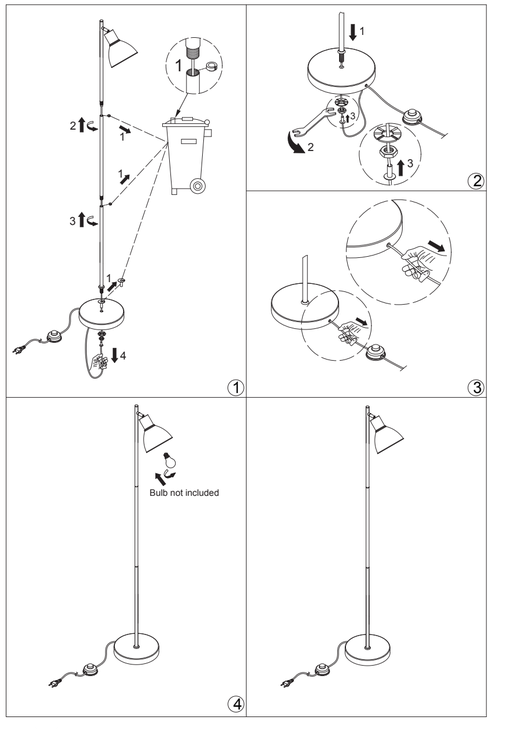


# POP

Monteringsanvisning | Montageanleitung | Mounting instruction | Installationsanvisningar | Instructions de montage | Montage-instructies | Item N°: 4875



## IP20

**DNK - IP20:** Lampen må kun monteres i områder hvor vandpåvirkning ikke kan forekomme.
**SWE - IP20:** Lampan får endast monteras på områden som inte kan utsättas för vatten.
**NOR - IP20:** Lampen må kun monteres i områder hvor vannpåvirkning ikke kan forekomme.
**ISL – IP20:** Ljósið má einungis setja upp þar sem engin hætta er á að vatn komist að því.
**NLD - IP20:** Het armatuur mag niet in ruimten gemonteerd worden, waar direct contact met water mogelijk is.
**FRA - IP20:** La lampe ne doit être installée que dans les pièces et locaux où le contact avec l'eau n'est pas possible.
**DEU - IP20:** Die Lampe darf nur dort montiert werden, wo keine Wasserreinwirkung stattfinden kann.
**GBR - IP20:** The lamp should only be installed in areas where direct contact with water cannot occur.
**ESP - IP20:** La lámpara debe ser instalada solamente en las areas donde el contacto directo con agua no puede ocurrir.
**PRT - IP20:** As lâmpadas devem ser instaladas em areas sem contacto directo com água.
**ITA - IP20:** Questa lampada deve essere montata solamente in stanze e locali in cui non è possibile il contatto diretto con l'acqua.
**FIN - IP20:** Valaisin soveltuu asennettavaksi tiloihin, joissa se ei joudu alttiiksi vedelle.
**POL - IP20:** Lampę można montować tylko w miejscach, gdzie nie jest możliwy bezpośredni kontakt z wodą.
**HRV - IP20:** Svjetiljka se smije postavljati samo na mjestima gdje ne može doći u neposredni dotICaj s vodom.
**EST - IP20**: Valgusti tohih paigaldada vaid kohtadesse, kus otsene kokkupuude veega pole võimalik.
**LVA - IP20:** Lampu drīkst uzstādīt tikai tādās vietās, kur tai nav saskares ar ūdeni.
**LTU - IP20:** lempą galima montuoti tik tose vietose, kur nėra vandens poveikio.
**SVK - IP20:** Lampa by mala byť nainštalovaná jedine na miestach kde nemôže dôjsť ku kontaktu s vodou.
**HUN - IP20:** A lámpát csak olyan helyekre szabad felszerelni, ahol vízzel nem érintkezhet közvetlenül.
**ROM - IP20:** Lampa se va monta doar în zone unde contactul direct cu apa nu poate apărea.
**CZE - IP20:** Lampu lze instalovat jen tam, kde není možný kontakt s vodou.
**SVN - IP20:** Svetilko smete montirati le na mesto, na katerem ne more priti v stik z vodo.
**GRC - IP20:** Το φωτιστικό αυτό τοποθετείται μόνο σε μέρη όπου η επίθραση του νερού δεν είναι δυνατή.
**TUR - IP20:** Lamba suyun etkilemeyecegi bir yere montaj edilmelidir.
**BGR - IP20:** Лампата може да се монтира само в сухи помещения, където е невъзможно да бъде изложена на въздействието на вода.
**SRB - IP20:** Lampa treba da se postavi samo na mesta gde ne može da dođe do direktnog kontakta sa vodom.
**RUS - IP20:** Светильник должен устанавливаться только там, где невозможен непосредственный контакт с водой.
**MOROCCO - IP20:** يجب تركيب المصباح في مكان لا يمكن فيه التلامس المباشر مع الماء.

**DNK** - Klasse II: Lampen er dobbeltisoleret og kræver derfor ikke tilslutning til installationens jordledning.
**SWE** - Klass II: Lampan är dubbelisolerad och kräver därför inte anslutning till installationens jordledning.
**NOR** - Klasse II: Lampen er dobbeltisolert og krever derfor ikke tilslutning til installasjonens jordledning.
**NLD** - Klasse II: Het armatuur is dubbel geïsoleerd en vergt daarom geen aarding.
**FRA** - Classe II: La Lampe a une double protection, et il n'est donc pas nécessaire de la connecter au fil de terre de l'installation.
**DEU** - Klasse II: Die Lampe ist doppelt isoliert und muss deshalb nicht an die Erdleitung der Installation angeschlossen werden.
**GBR** - Class II: The lamp is double-insulated and does not need to be connected to the yellow/green earth wire.
**ESP** - Clase II: La lámpara es doble-aislada , asi que no tiene que estar conectada al cable de tierra de la instalación.
**PRT** - A lâmpada é duplamente isolada e não necessita de ser connectada ao fio amarelo e verde/ligacao terra.
**ITA** - Categoria II: La lampada ha una doppia protezione per cui non è necessario collegarla alla presa di terra dell'impianto.
**FIN** - Suojausluokka II: Valaisin on kaksoiseristetty eikä siksi vaadi liittämistä asennuksen maajohtoon (keltainen/vihreä).
**POL** - Klasa II: Lampa posiada podwójną izolację i nie wymaga dlatego podłączenia do żółto-zielonego przewodu uziemienia.
**HRV** - Klasa II: Svjetiljka posjeduje dvostruku izolaciju i nije potrebno priključivati je na žuto/zeleni vodič uzemljenja.
**EST** - Klass II: Valgustil on kahekordne isolatsioon ning seda ei pea ühendama kollase/rohelise maandusjuhtmega.
**LVA** - veida lampa: Lampai ir dubultā izolācija, tāpēc tā nav jāpievieno instalācijas iezemējuma vadiem.
**LTU** - Klasė II: Lempa yra dvigubai izoliuota ir dėl to nereikia jungti prie žemėmo instaliacijos laidų.
**SVK** - Trieda II: Lampa má dvojitú izoláciu a nemusí byť spojená so zltým/zeleným uzemňovacím drôtom.
**HUN** - II. kategória: A lámpa kettős szigetelésű és nem szükséges a sárga/zöld földvezetékhez csatlakoztatni.
**ROM** - Clasa II: Lampa este izolata dublu, de aceea nu este necesara legatura la cablul de impamantare a instalatiei.
**CZE** - Třída krytí II: Svítidlo má dvojitou izolaci a není proto třeba je uzemňovat.
**SVN** - Razred II: Svetilka je dvojno ozemljena in je zato ni treba priključiti na rumeno/zelen ozemljitveni vodnik.
**GRC** - Βαθμός προστασίας II: Το φωτιστικό είναι διπλά μονωμένο και δεν απαιτείται σύνδεση με το καλώδιο γείωσης.
**TUR** - Sinif 2: Bu ürün çift izole edilmistir ve onun icin topraklı hat baglantisina gerek yoktur.
**BGR** - Клас II: Лампата е двойно изолирана, поради което не е напага свързване към заземителния проводник на инсталацията.
**RUS** - Кнаос II: Светильник имеет двойную изоляцию и не должен подключаться к желтому/зеленому земляному проводу.
**MOROCCO** - المصباح معزول مزدوجا ولا يحتاج إلى توصيله بالسلك الأرضي الأصفر/أخضر .

**DNK** - Z-tilslutning: Lampens tilslutningsledning kan ikke udskiftes og lampen skal kasseres hvis ledningen beskadiges.
**SWE** - Z-anslutning: Lampans anslutningsledning kan inte skiftas ut och lampan skall kasseras om ledningen skadas.
**NOR** - Z-tilslutning: Lampens tilslutningsledning kan ikke utskiftes og lampen skal kasseres hvis ledningen beskadiges.
**NLD** - Z-aansluiting: De aansluitsnoer kan niet vervangen worden en het armatuur moet bij beschadiging hiervan verwijderd worden.
**FRA** - Connexion Z: Le câble de raccordement de la lampe ne peut être remplacé et on doit se débarrasser de la lampe si celui-ci est endommagé.
**DEU** - Z-Anschluss: Die Anschlussleitung der Lampe kann nicht ersätzt werden, weshalb die Lampe entsorgt werden muss.
**GBR** - Z-connection: the wire cannot be replaced if damaged, and the lamp must be discarded.
**ESP** - Z-conexión: El cable de conexión de la lámpara no puede ser sustituido y hay que desechar la lámpara si el cable esta dañado.
**PRT** - Conexão-Z: O fio não pode ser substituído se houver danos, e a lâmpada deverá ser descartada.
**ITA** - Collegamento Z:: Il cavo di collegamento della lampada
**FIN** - Z-liitos: valaisimen johtoa ei voi vaihtaa ja valaisin pitää hävittää.
**POL** - Z- podłączenie: przewód nie może być wymieniony w przypadku uszkodzenia i lampę należy skasować.
**HRV** - Z-spoj: Vodič se ne može zamijeniti ako je oštećen i morat će se baciti cijela svjetiljka.
**EST** - Z-ühendus: juhet ei ole selle vigastuse korral võimalik asendada, valgustit tuleb loobuda.
**LVA** - Z.- pievienošana: Ja lampas pievienošanas vads ir bojāts, to nav iespējams aizstāt un lampu vairs nevar tālāk izmantot.
**LTU** - Z- prijungimas: Lempos sujungiamasis laidas negali būti pakeičiamas ir lempa turi būti išmetama, jei pažeistas laidas.
**SVK** - Z-spoj: Drôt sa v prípade poškodenia nemôže vymeniť a lampu musí byť vyradená.
**HUN** - Z-csatlakozás: sérülés esetén a vezeték nem cserélhető ki, a lámpát el kell dobni.
**ROM** - Legatura Z: Daca cablul este distrus acesta nu poate fi inlocuit, iar lampa va trebui casata.
**CZE** - Z-připojení: vodič svítidla nelze vyměnit a proto při poškození vodiče je nutné svítidlo vyřadit.
**SVN** - Z-priključek: poškodovanega vodnika ni možno zamenjati, zato je treba svetilko zavreči.
**GRB** - Σύνδεση-Z: Το καλώδιο σύνδεσης του φωτιστικού δεν μπορεί να αντικατασταθεί, και το φωτιστικό πρέπει να κριθεί ακατάλληλο, αν προξενηθεί ζημιά στο καλώδιο.
**TUR** - Z – Baglantisi: Lambanin eklem ve montaj yapilacagi kablo cok zarar görmüsse bu kablo yenilenemez. Lamba atılmalidir.
**BGR** - Z-свързване: Свързващите проводник на лампата не могат да се сменят затова лампата трябва да се бракува при повреда на някой от проводниците.
**RUS** - Z-соединение: при повреждении провода он не может быть заменен и светильник следует выбросить.
**MOROCCO** - إذا تعرضت الأسلاك للتلف فلا يمكن استبدال سلك التوصيل : Z ، وعليك بإلغاء المصباح .

**DNK** - Den angivne max wattage skal overholdes.
**SWE** - Den angivna max. wattangivelsen skall inte överskridas.
**NOR** - Den angitte max wattage skal overholdes.
**NLD** - De aangegeven max. wattage mag men niet overschrijden.
**FRA** - Ne pas utiliser une ampoule d'une puissance supérieure à celle qui est indiquée.
**DEU** - Die angegebene Watt Angabe darf nicht überschritten werden.
**GBR** - Do not exceed the maximum wattage.
**ESP** - No exceda la potencia máxima indicada en vatios.
**PRT** - Não exceda a voltagem máxima.
**ITA** - Non utilizzare lampadine di potenza superiore al wattaggio indicato.
**FIN** - Älä ylitä sallittuja wattimäärä.
**POL** - Nie wolno przekraczać podanej maksymalnej mocy.
**HRV** - Nemojte prekoračiti maksimalnu snagu.
**EST** - Ärge ületage maksimaalset võimsust.
**LVA** - Ievērojiet lampai noteikto maksimālo strāvas jaudu W.
**LTU** - Privaloma laikytis nurodytų max vatų (W) skaičiaus.
**SVK** - Neprekračujte maximálnu voltáž.
**HUN** - Ne lépje túl a maximális Watt-értéket.
**ROM** - Valoarea maxima a wattilor reduse respectata.
**CZE** - Udaná maximální výkonová zatížitelnost musí být dodržována.
**SVN** - Upoštevajte navedeno štev. Wattov.
**GRC** - Μην υπερβαίνετε την προκαθορισμένη μέγιστη ισχύ σε βατ.
**TUR** - Bu ürün resimde gösterilen ve belirtilen voltajdaki ampüller icin uygundur.
**BGR** - Да се спазва обявената максимална мощност.
**RUS** - Не превышать максимальную мощность.
**MOROCCO** - لا تتجاوز الحد الأقصى للقدرة المكتوب .

**DNK** - Monteringsvejledningen må ikke bortkastes.
**SWE** - Kasta inte bort monteringsvägledningen.
**NOR** - Monteringsveiledningen må ikke kastes.
**NLD** - Gooi de monteerinstructies niet weg.
**FRA** - Merci de garder l'instruction de montage.
**DEU** - Die Montageanleitung bitte aufbewahren.
**GBR** - The mounting instruction must not be discarded.
**ESP** - No desechar la instrucción de montaje.
**PRT** - As instruções de montagem não devem ser descartadas.
**ITA** - Le istruzioni di montaggio non devono essere gettate via.
**FIN** - Älä hävitä asennusohjetta.
**POL** - Nie należy pozbywać się instrukcji montażu.
**HRV** - Nemojte bacati upute za montiranje.
**EST** - Paigaldamisjuhendit ei tohi ära visata.
**LVA** - Saglabāt uzstādīšanas instrukciju.
**LTU** - Neišmeskite montavimo instrukcijos.
**SVK** - Pokyny pre montáž nesmiete zahodiť.
**HUN** - A szerelési útmutatót őrizze meg.
**ROM** - Instrucțiunile de montaj nu trebuie aruncate.
**CZE** - Uložte montážní návod pečlivě.
**SVN** - Pokyny pre montáž nesmiete zahodiť.
**GRC** - Μην πετάξετε τις οδηγίες τοποθέτησης.
**TUR** - Montaj talimatları atılmamalıdır.
**BGR** - Упътването за монтаж да се съхрани.
**RUS** - Обязательно сохраните инструкцию по монтажу.
**MOROCCO** - يجب الاحتفاظ بدليل التركيب .

**DNK** - Bortskaffelse af elektrisk og elektronisk affald for brugere i private husholdninger i EU. Elektrisk og elektronisk udstyr indeholder materialer, komponenter og stoffer, der kan være skadelige for menneskers sundhed og for miljøet, hvis kasseret elektrisk og elektronisk udstyr ikke håndteres korrekt. Elektrisk og elektronisk udstyr er mærket med den overstrøgede skraldespand. Den symbolserer, at elektrisk og elektronisk udstyr ikke må bortskaffes sammen med usorteret husholdningsaffald, men skal indsamles særskilt. Alle kommuner har etableret indsamlingsordninger, hvor elektrisk og elektronisk udstyr gratis kan afleveres af borgerne på genbrugsstationer og andre indsamlingssteder eller bliver afhentet direkte hos husholdninger derhjemme. Nærmere information kan fås hos kommunens tekniske forvaltning.
**SWE** - Hur användare i privathushåll inom EU kasserar utrustning på korrekt sätt. Denna symbol visar att den här produkten inte får kasseras tillsammans med vanligt hushållsavfall. Elektrisk och elektronisk utrustning innehåller ämnen som kan skada människor och miljö om den inte återvinns på korrekt sätt. Du ansvarar för att överlämna produkten till lämplig insamlingsställe för återvinning av elektriskt och elektronisk avfall. När du kasserar produkten så att den kan återvinnas på rätt sätt hjälper du till att förhindra att den påverkar natur och miljö negativt och du bidrar till att skydda människors hälsa. Mer information om hur du kasserar produkten korrekt kan du få via kommunen, ditt avfallsinsamlingsbolag eller den butik där du köpte produkten.
**NOR** - Kassering av utstyr fra private husholdninger i EU. Dette symbolet angir at produktet ikke skal kastes sammen med husholdningsavfall. Elektrisk og elektronisk utstyr inneholder stoffer som kan forårsake skade på mennesker og på miljøet hvis utstyret ikke resirkuleres riktig. Det er ditt ansvar å levere utstyret til et innsamlingssted for resirkulering av elektrisk og elektronisk avfall. Ved å levere utstyret til resirkulering bidrar du til å hindre at disse produktene påfører naturen og miljøet unødig belastning, samt å beskytte menneskers helse. Kontakt lokale myndigheter, det lokale renovasjonsselskapet eller butikken der du kjøpte produktet hvis du ønsker mer informasjon om riktig kassering.
**ISL** –Fargur úrgangsefna frá notendum á einkaheimilum í Evrópusambandinu. Þetta tákn gefur til kynna að ekki má farga þessari vöru með öðru heimilisúrgrusi. Rafmagns og rafeindabúnaður inniheldur efni sem geta valdið skaða á heilsu fólks og umhverfi ef þau eru ekki endurunnin á réttan hátt. Það er á þína ábyrgð að afhenda á viðeigandi stað til endurvinnslu rafmagns og rafeindatæki. Þegar þú afhendir til réttrar endurvinnslu, hjálpar það að koma í veg fyrir að þessar vörur valdi óþarfa skaða á náttúru og umhverfi og við að vernda heilsu manna. Til að fá frekari upplýsingar um rétta förgun, vinsamlegast hafið samband við þín borgarfyrivöld, næstu móttökustöð eða verslunina þar sem þú keyptir vöruna.
**NLD** - Afvoer van afgedankte elektrische en elektronische apparaten uit particuliere huishoudens in de Europese Unie. Dit symbool geeft aan dat u dit product niet samen met andere huishoudelijke afval mag afvoeren. Elektrische en elektronische apparaten bevatten stoffen die schadelijk kunnen zijn voor de menselijke gezondheid en het milieu als ze niet correct worden gerecycled. Het is uw verantwoordelijkheid om dit product af te geven bij een inzamelpunt voor het recyclen van afgedankte elektrische en elektronische apparatuur. Door dit product op de juiste wijze af te voeren, helpt u voorkomen dat deze producten de natuur en het milieu onnodig belasten en de menselijke gezondheid schaden. Neem voor meer informatie over een correcte afvoer contact op met uw gemeente, het plaatselijke afvalverwerkingsbedrijf of de winkel waar u dit product hebt gekocht.
**FRA** –Elimination des appareils mis au rebut par les ménages dans l'Union européenne. Ce symbole indique que ce produit ne doit pas être jeté avec les déchets ménagers ordinaires. Les appareils électriques et électroniques contiennent des substances nuisibles à la santé humaine et à l'environnement en cas de recyclage non conforme. Il est de votre responsabilité de déposer vos appareils dans les centres de collecte désignés pour le recyclage des équipements électriques et électroniques. En confiant votre appareil à un centre de recyclage désigné, vous contribuez à la préservation de la nature et de l'environnement ainsi qu'à la protection de la santé humaine. Pour obtenir plus d'informations sur l'élimination correcte de vos déchets, contactez les autorités locales, le service de collecte des ordures ménagères ou le magasin dans lequel vous avez acheté ce produit.
**DEU** - Entsorgung von Altgeräten durch Nutzer in privaten Haushalten in der Europäischen Union. Dieses Symbol weist darauf hin, dass dieses Produkt nicht mit dem Restmüll entsorgt werden darf. Elektro- und Elektronikgeräte enthalten Stoffe, die bei nicht ordnungsgemäßer Wiederverwertung Schäden an Mensch und Umwelt verursachen können. Es liegt in Ihrer Verantwortung, Elektro- und Elektronikgeräte an einer dafür vorgesehenen Sammelstelle abzugeben. Bei der Abgabe zum ordnungsgemäßen Recycling tragen Sie dazu bei, die unnötige Belastung von Natur und Umwelt durch diese Produkte zu vermeiden und die menschliche Gesundheit schützen. Für weitere Informationen bezüglich der korrekten Entsorgung wenden Sie sich bitte an Ihr örtliches Bürgerbüro, Ihren Hausmüll-Entsorgungsdienst oder das Geschäft, in dem Sie dieses Produkt gekauft haben.
**GBR** - Disposal of waste equipment by users in private households in the European Union. This symbol indicates that this product must not be disposed of with your other household waste. Electrical and electronic equipment contain substances which may cause damage to human health and environment if not recycled correctly. It is your responsibility to hand over a to a designated collection point for recycling of waste electrical and electronic equipment. When handing over for correct recycling you help to prevent these products straining nature and environment unnecessarily and to protect human health. For more information regarding correct disposal, please contact your local city office, your household waste disposal service or the store where you purchased this product.
**ESP** - Eliminación de equipos usados por usuarios en viviendas particulares en la Unión Europea. Este símbolo indica que este producto no debe desecharse junto con otros residuos domésticos. Los equipos eléctricos y electrónicos contienen sustancias que pueden dañar la salud humana y el medio ambiente si no se reciclan correctamente. Es su responsabilidad entregarlo en un punto de recogida indicado para el reciclaje de equipos usados eléctricos y electrónicos. Cuando entrega un producto para un reciclaje correcto, usted ayuda a prevenir que estos productos dañen la naturaleza y el medio ambiente innecesariamente y a proteger la salud humana. Para obtener más información sobre la eliminación correcta, póngase en contacto con la oficina local de su ciudad, su servicio de eliminación de desechos domésticos o la tienda donde compró este producto.
**PRT** - Eliminação de equipamentos usados por parte de utilizadores em residências privadas na União Europeia. Este símbolo indica que este produto não deve ser eliminado juntamente com o lixo doméstico. Os equipamentos eléctricos e electrónicos contêm substâncias que podem causar danos à saúde humana e ao meio ambiente se não forem reciclados corretamente. É da sua responsabilidade entregar a um ponto de recolha designado para reciclagem de equipamentos eléctricos e eletrónicos usados. Quando efetuar a entrega para a reciclagem correta, ajuda a evitar que esses produtos sobrecarreguem a natureza e o meio ambiente desnecessariamente e ajuda a proteger a saúde humana. Para obter mais informações sobre a eliminação correta, entre em contato com a Câmara Municipal local, o serviço de recolha de lixo doméstico ou a loja onde adquiriu este produto.
**ITA** - Smaltimento di rifiuti di apparecchiature da parte di utenti privati nell'Unione europea. Questo simbolo indica che questo prodotto non deve essere smaltito insieme agli altri rifiuti domestici. Le apparecchiature elettriche ed elettroniche contengono sostanze che possono causare danni alla salute umana e all'ambiente se non riciclate correttamente. È responsabilità dell'utente consegnare a un punto di raccolta per il riciclaggio le apparecchiature elettriche ed elettroniche. Consegnando questi prodotti per un corretto riciclaggio, si aiuta a prevenire che questi danneggino la natura e l'ambiente, e a proteggere la salute umana. Per ulteriori informazioni sullo smaltimento corretto, contattare l'ufficio comunale, il servizio di smaltimento dei rifiuti domestici o il negozio in cui è stato acquistato questo prodotto.
**FIN** - Kotitalouksien laiteromun hävittäminen EU-alueella. Symboli osoittaa, että tätä tuotetta ei saa hävittää muun kotitalousjätteen mukana. Sähkö- ja elektroniikkalaitteet sisältävät aineita, jotka voivat olla haitallisia terveydelle ja ympäristölle, jos niitä ei hävitetä asianmukaisesti. Sähkö- ja elektroniikkalaiteromu on kiinteämpi kuin muun asianmukaisen keräyspisteeseen kierrätettävästi. Kun toimitat romun asianmukaiseen keräyspisteeseen, estät laitteita aiheuttamasta ylimääräistä kuormitusta luonnolle ja ympäristölle ja suojelet ihmisen terveyttä. Lisätietoja sähköisen asianmukaisesta hävittämisestä saat ottamalla yhteyden kotipaikkasi viranomaisiin, kotisi jätehuollosta vastaavaan yritykseen tai myymälään, josta hankit tämän tuotteen.
**POL** - Pozbywanie się zużytego sprzętu w gospodarstwach domowych w Unii Europejskiej. Ten symbol oznacza, że produktu nie wolno wyrzucać wraz z innymi odpadami z gospodarstwa domowego. Sprzęt elektryczny i elektroniczny zawiera substancje, które w przypadku braku właściwego recyklingu mogą być groźne dla ludzkiego zdrowia i środowiska. Obowiązkiem użytkownika jest dostarczyć zużyty sprzęt elektryczny i elektroniczny do właściwego punktu zbiórki celem przekazania do recyklingu. Postępując w ten sposób, pomaga się zapobiegać szkodom, jakie produkty te mogłyby wyrządzić przyrodzie i środowisku, oraz wspiera się ochronę ludzkiego zdrowia. Więcej informacji na temat właściwego sposobu przekazywania do utylizacji można uzyskać w lokalnym urzędzie miasta, firmie zajmującej się odbiorem odpadów lub sklepie, który sprzedał produkt.
**HRV** - Odlaganje otpadne opreme koju provode korisnici u privatnim kućanstvima u Europskoj Uniji. Ovaj simbol pokazuje da se ovaj proizvod ne smije odlagati skupa s drugim otpadom kućanstva. Električna i elektronička oprema sadrže tvari koje mogu naškoditi ljudskom zdravlju i životnom okolišu ako ju se ne reciklira pravilno. Vaša je odgovornost predati otpadnu električku i elektroničku opremu na predviđenom mjestu za prikupljanje radi recikliranja. Predajom ove opreme radi pravilnog recikliranja pomažete da se spreči nepotrebno ugrožavanje prirode i životnog okoliša te zaštiti ljudsko zdravlje. Više informacija o pravilnom odlaganju potražite u lokalnoj gradskoj službi, vašoj komunalnoj službi za otpad ili u dućanu u kojem ste kupili ovaj proizvod.
**EST** - Seadmete jäätmete kõitlemine kasutajate poolt Euroopa Liidu eramajapidamistes. See sümbol näitab, et seda toodet ei tohi käidelda koos teie muude olmejäätmetega. Elektri- ja elektroonikaseadmed sisaldavad aineid, mis võivad õige taastöötluse eiramisel kahjustada inimeste tervist ja keskkonda. Teie vastutate selle üle andmise eest elektri- ja elektroonikaseadmete jäätmete ümbertöötluse kogumispunkti. Õigeks ümbertöötluseks üle andmisega aitate vältida ebavajalikku looduse ja keskkonna koormamist nende toodetega ning kaitsta inimeste tervist. Täiendava teabe saamiseks õige käitlemise kohta võtke ühendust kohaliku linnakantselei, olmejäätmete kõrvaldamise teenistuse või poega, kust te selle toote ostsite.
**LVA** - Lietīšu atkritumu izmešana privātajās mājsaimniecībās Eiropas Savienībā. Šis simbols nozīmē, ka šo produktu nedrīkst izmest mājsaimniecības atkritumos. Elektriskas un elektroniskas ierīces satur vielas, kas var radīt kaitējumu cilvēka veselībai un apkārtējai videi, ja netiek pareizi nodotas atkritumos. Jūs esat atbildīgi par elektrisku un elektronisku ierīču nodošanu šim nolūkam paredzētā savākšanas punktā. Nododot šīs ierīces pārstrādei, jūs palīdzat novērst šo produktu noplūdi dabā un apkārtējā vidē, tādējādi aizsargājot cilvēku veselību. Papildu informāciju par pareizu nodošanu atkritumos jautājiet savā pašvaldībā, mājsaimniecības atkritumu savākšanas uzņēmumā vai veikalā, kurā iegādājāties šo preci.
**ROM** - Clasa II: Lampa este izolata dublu, de aceea nu este necesara legatura la cablul de impamantare a instalatiei.
**CZE** - Třída krytí II: Svítidlo má dvojitou izolaci a není proto třeba je uzemňovat.
**SVN** - Razred II: Svetilka je dvojno ozemljena in je zato ni treba priključiti na rumeno/zelen ozemljitveni vodnik.
**GRC** - Βαθμός προστασίας II: Το φωτιστικό είναι διπλά μονωμένο και δεν απαιτείται σύνδεση με το καλώδιο γείωσης.
**TUR** - Sinif 2: Bu ürün çift izole edilmistir ve onun icin topraklı hat baglantisina gerek yoktur.
**BGR** - Клас II: Лампата е двойно изолирана, поради което не е напага свързване към заземителния проводник на инсталацията.
**RUS** - Кнаос II: Светильник имеет двойную изоляцию и не должен подключаться к желтому/зеленому земляному проводу.
**MOROCCO** - المصباح معزول مزدوجا ولا يحتاج إلى توصيله بالسلك الأرضي الأصفر/أخضر .



**DNK** - Z-tilslutning: Lampens tilslutningsledning kan ikke udskiftes og lampen skal kasseres hvis ledningen beskadiges.
**SWE** - Z-anslutning: Lampans anslutningsledning kan inte skiftas ut och lampan skall kasseras om ledningen skadas.
**NOR** - Z-tilslutning: Lampens tilslutningsledning kan ikke utskiftes og lampen skal kasseres hvis ledningen beskadiges.
**NLD** - Z-aansluiting: De aansluitsnoer kan niet vervangen worden en het armatuur moet bij beschadiging hiervan verwijderd worden.
**FRA** - Connexion Z: Le câble de raccordement de la lampe ne peut être remplacé et on doit se débarrasser de la lampe si celui-ci est endommagé.
**DEU** - Z-Anschluss: Die Anschlussleitung der Lampe kann nicht ersätzt werden, weshalb die Lampe entsorgt werden muss.
**GBR** - Z-connection: the wire cannot be replaced if damaged, and the lamp must be discarded.
**ESP** - Z-conexión: El cable de conexión de la lámpara no puede ser sustituido y hay que desechar la lámpara si el cable esta dañado.
**PRT** - Conexão-Z: O fio não pode ser substituído se houver danos, e a lâmpada deverá ser descartada.
**ITA** - Collegamento Z:: Il cavo di collegamento della lampada
**FIN** - Z-liitos: valaisimen johtoa ei voi vaihtaa ja valaisin pitää hävittää.
**POL** - Z- podłączenie: przewód nie może być wymieniony w przypadku uszkodzenia i lampę należy skasować.
**HRV** - Z-spoj: Vodič se ne može zamijeniti ako je oštećen i morat će se baciti cijela svjetiljka.
**EST** - Z-ühendus: juhet ei ole selle vigastuse korral võimalik asendada, valgustit tuleb loobuda.
**LVA** - Z.- pievienošana: Ja lampas pievienošanas vads ir bojāts, to nav iespējams aizstāt un lampu vairs nevar tālāk izmantot.
**LTU** - Z- prijungimas: Lempos sujungiamasis laidas negali būti pakeičiamas ir lempa turi būti išmetama, jei pažeistas laidas.
**SVK** - Z-spoj: Drôt sa v prípade poškodenia nemôže vymeniť a lampu musí byť vyradená.
**HUN** - Z-csatlakozás: sérülés esetén a vezeték nem cserélhető ki, a lámpát el kell dobni.
**ROM** - Legatura Z: Daca cablul este distrus acesta nu poate fi inlocuit, iar lampa va trebui casata.
**CZE** - Z-připojení: vodič svítidla nelze vyměnit a proto při poškození vodiče je nutné svítidlo vyřadit.
**SVN** - Z-priključek: poškodovanega vodnika ni možno zamenjati, zato je treba svetilko zavreči.
**GRB** - Σύνδεση-Z: Το καλώδιο σύνδεσης του φωτιστικό δεν μπορεί να αντικατασταθεί, και το φωτιστικό πρέπει να κριθεί ακατάλληλο, αν προξενηθεί ζημιά στο καλώδιο.
**TUR** - Z – Baglantisi: Lambanin eklem ve montaj yapilacagi kablo cok zarar görmüsse bu kablo yenilenemez. Lamba atılmalidir.
**BGR** - Z-свързване: Свързващите проводник на лампата не могат да се сменят затова лампата трябва да се бракува при повреда на някой от проводниците.
**RUS** - Z-соединение: при повреждении провода он не может быть заменен и светильник следует выбросить.
**MOROCCO** - إذا تعرضت الأسلاك للتلف فلا يمكن استبدال سلك التوصيل : Z ، وعليك بإلغاء المصباح .

**DNK** - Den angivne max wattage skal overholdes.
**SWE** - Den angivna max. wattangivelsen skall inte överskridas.
**NOR** - Den angitte max wattage skal overholdes.
**NLD** - De aangegeven max. wattage mag men niet overschrijden.
**FRA** - Ne pas utiliser une ampoule d'une puissance supérieure à celle qui est indiquée.
**DEU** - Die angegebene Watt Angabe darf nicht überschritten werden.
**GBR** - Do not exceed the maximum wattage.
**ESP** - No exceda la potencia máxima indicada en vatios.
**PRT** - Não exceda a voltagem máxima.
**ITA** - Non utilizzare lampadine di potenza superiore al wattaggio indicato.
**FIN** - Älä ylitä sallittuja wattimäärä.
**POL** - Nie wolno przekraczać podanej maksymalnej mocy.
**HRV** - Nemojte prekoračiti maksimalnu snagu.
**EST** - Ärge ületage maksimaalset võimsust.
**LVA** - Ievērojiet lampai noteikto maksimālo strāvas jaudu W.
**LTU** - Privaloma laikytis nurodytų max vatų (W) skaičiaus.
**SVK** - Neprekračujte maximálnu voltáž.
**HUN** - Ne lépje túl a maximális Watt-értéket.
**ROM** - Valoarea maxima a wattilor reduse respectata.
**CZE** - Udaná maximální výkonová zatížitelnost musí být dodržována.
**SVN** - Upoštevajte navedeno štev. Wattov.
**GRC** - Μην υπερβαίνετε την προκαθορισμένη μέγιστη ισχύ σε βατ.
**TUR** - Bu ürün resimde gösterilen ve belirtilen voltajdaki ampüller icin uygundur.
**BGR** - Да се спазва обявената максимална мощност.
**RUS** - Не превышать максимальную мощность.
**MOROCCO** - لا تتجاوز الحد الأقصى للقدرة المكتوب .

**DNK** - Monteringsvejledningen må ikke bortkastes.
**SWE** - Kasta inte bort monteringsvägledningen.
**NOR** - Monteringsveiledningen må ikke kastes.
**NLD** - Gooi de monteerinstructies niet weg.
**FRA** - Merci de garder l'instruction de montage.
**DEU** - Die Montageanleitung bitte aufbewahren.
**GBR** - The mounting instruction must not be discarded.
**ESP** - No desechar la instrucción de montaje.
**PRT** - As instruções de montagem não devem ser descartadas.
**ITA** - Le istruzioni di montaggio non devono essere gettate via.
**FIN** - Älä hävitä asennusohjetta.
**POL** - Nie należy pozbywać się instrukcji montażu.
**HRV** - Nemojte bacati upute za montiranje.
**EST** - Paigaldamisjuhendit ei tohi ära visata.
**LVA** - Saglabāt uzstādīšanas instrukciju.
**LTU** - Neišmeskite montavimo instrukcijos.
**SVK** - Pokyny pre montáž nesmiete zahodiť.
**HUN** - A szerelési útmutatót őrizze meg.
**ROM** - Instrucțiunile de montaj nu trebuie aruncate.
**CZE** - Uložte montážní návod pečlivě.
**SVN** - Pokyny pre montáž nesmiete zahodiť.
**GRC** - Μην πετάξετε τις οδηγίες τοποθέτησης.
**TUR** - Montaj talimatları atılmamalıdır.
**BGR** - Упътването за монтаж да се съхрани.
**RUS** - Обязательно сохраните инструкцию по монтажу.
**MOROCCO** - يجب الاحتفاظ بدليل التركيب .





**DNK** - Z-tilslutning: Lampens tilslutningsledning kan ikke udskiftes og lampen skal kasseres hvis ledningen beskadiges.
**SWE** - Z-anslutning: Lampans anslutningsledning kan inte skiftas ut och lampan skall kasseras om ledningen skadas.
**NOR** - Z-tilslutning: Lampens tilslutningsledning kan ikke utskiftes og lampen skal kasseres hvis ledningen beskadiges.
**NLD** - Z-aansluiting: De aansluitsnoer kan niet vervangen worden en het armatuur moet bij beschadiging hiervan verwijderd worden.
**FRA** - Connexion Z: Le câble de raccordement de la lampe ne peut être remplacé et on doit se débarrasser de la lampe si celui-ci est endommagé.
**DEU** - Z-Anschluss: Die Anschlussleitung der Lampe kann nicht ersätzt werden, weshalb die Lampe entsorgt werden muss.
**GBR** - Z-connection: the wire cannot be replaced if damaged, and the lamp must be discarded.
**ESP** - Z-conexión: El cable de conexión de la lámpara no puede ser sustituido y hay que desechar la lámpara si el cable esta dañado.
**PRT** - Conexão-Z: O fio não pode ser substituído se houver danos, e a lâmpada deverá ser descartada.
**ITA** - Collegamento Z:: Il cavo di collegamento della lampada
**FIN** - Z-liitos: valaisimen johtoa ei voi vaihtaa ja valaisin pitää hävittää.
**POL** - Z- podłączenie: przewód nie może być wymieniony w przypadku uszkodzenia i lampę należy skasować.
**HRV** - Z-spoj: Vodič se ne može zamijeniti ako je oštećen i morat će se baciti cijela svjetiljka.
**EST** - Z-ühendus: juhet ei ole selle vigastuse korral võimalik asendada, valgustit tuleb loobuda.
**LVA** - Z.- pievienošana: Ja lampas pievienošanas vads ir bojāts, to nav iespējams aizstāt un