110*75*300mm
开窗77*194mm

CANIS

6500K COOL DAYLIGHT

nordlux®
3-KIT

345 LUMEN OF THE WHOLE LAMP | GU10 LED 4,7W | BEAM ANGLE 36° | DIMMABLE | TILT ANGLE 30°

nordlux®

CANIS

6500K COOL DAYLIGHT

nordlux®

CANIS

6500K COOL DAYLIGHT

nordlux®

nordlux®

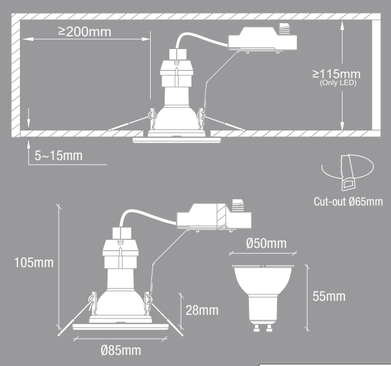

CANIS

Item N°: 49390155
Db: 2303245
Børstet Nikkel/Gebürsteter Nickel
Brushed Nickel/Borstad Nickel
Nickel Brossé/Geborsteld Nikkel

345 LUMEN OF THE WHOLE LAMP
345 LUMEN OF LIGHT SOURCE (90°)

Lumen	345lm
Dimmability	Dimmable
Wattage	4,7W LED
Light source	Incl. LED GU10
IP class	IP20
CCT	6500K Cool daylight
Lifetime	15 000 hours
Angle of tilt	30°
Voltage	220-240V~ 50Hz
Class	Class II
Beam angle	36°
CRI	80
Mercury/Hg	0mg
Material	Metal

www.nordlux.com
Nordlux A/S · Østre Havnegade 34 · DK-9000 Aalborg

5 701581 481183

ENERG
Nordlux
49390155
A B C D E F G
F
5 kWh/1000h
2021 No. 1095

ENERG
Nordlux
49390155
A B C D E F G
F
5 kWh/1000h
2019/2015

FR ÉLÉMENTS D'EMBALLAGE BAC DE TRI

FR Cet appareil se recycle
À DÉPOSER EN MAGASIN ou À DÉPOSER EN DÉCHÈTERIE
Points de collecte sur www.quefairedemesdechets.fr
Privilégiez la réparation ou le don de votre appareil !

Må ikke tildækkes med termisk isolermateriale
Nicht geeinet zum Abdecken mit wärmeisoliertem Material
Not suitable for covering with thermally insulated material
Ikke egnet til å dekke med termisk isolert materiale
Ne convient pas au revêtement avec matériau d'isolation thermique
Niet geschikt om rechtstreeks in isolatiemateriaal te monteren

Easy connection | Max. 50W | 30°

Kipningsgrad: 30°
Schwenkbar bis: 30°
Angle of tilt: 30°
Lampans vridningsgrad: 30°
Degré de déversement: 30°
Kantelbaar: 30°

Huldiameter 65mm
Einbaudiameter 65mm
Hole diameter 65mm
Hålldiameter 65mm
Diámetro de percage 65mm
Inbouw (zaagjdoormeter 65mm

CE | UK CA

345 LUMEN OF THE WHOLE LAMP | GU10 LED 4,7W | BEAM ANGLE 36° | DIMMABLE | TILT ANGLE 30° | F

3-KIT

345 LUMEN OF THE WHOLE LAMP | GU10 LED 4,7W | BEAM ANGLE 36° | DIMMABLE | TILT ANGLE 30° | F

3-KIT

Nordlux UK
Unit 22, Deanfield Court
BB7 1QS Clitheroe Lancashire
01200422777

AAD: 17072023 YK

Height × Width × Depth COLOR BOX (CM)	NET WEIGHT COLOR BOX (KG)
30x11x7.5 CM	0.070 KG
GROSS WEIGHT COLOR BOX (KG)	VOLUME COLOR BOX (CBM)
0.504 KG	0.0025 CBM