TIAKI | INDBYGNINGSSPOT | SORT

49570103

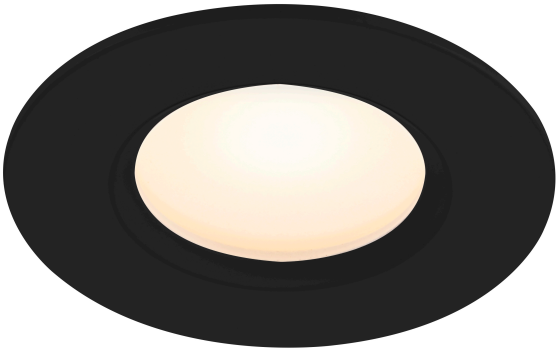

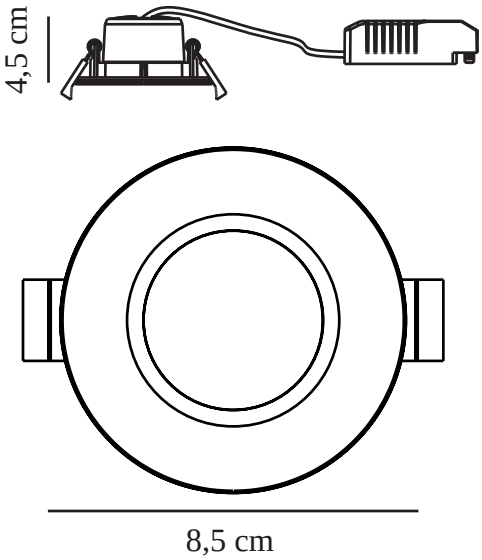

Spænding (V): 230 Volt
IP-vurdering: IP65
Klasse (klasse 1, klasse 2, klasse 3): Klasse 2 (Dobbelt isoleret)
Pærefatning: LED Module
Parallelforbindelse: True

Primært materiale: Plast
Sekundært materiale: Metal
Farve: Sort

Højde (cm): 4.5
Indbygning, spotdiameter (cm): 8.5
Monteres direkte i isolering: False

EAN-nummer: 5704924016516
TUN: 2337413

Varenummer: 49570103
Stk. pr. master-kasse: 3
Salgskasse, højde (cm): 13
Salgskasse, bredde (cm): 13
Salgskasse, dybde (cm): 6.5
Salgskasse, volumen (m³) : 0.0011
Nettovægt af produkt (kg): 0.15

Lysstyrke (lumen): 345
Farvetemperatur (K): 2700/4000
Ra-værdi : 80
Levetid (timer): 20000
Strålevinkel (°) : 100
Candela (cd) (kun for retningsbestemt lampe): 150
Energiklasse: F
Faktisk effekt (W): 6.5

• 2-trins Moodmaker™-dæmpning (2700/4000 kelvin) via din almindelige vægkontakt • Velegnet til badeværelset (IP65) • Kan parallelforbindes • Terminalblok medfølger • 5 års LED-garanti

Tiaki er et rundt indbygningsspot med integreret LED med mulighed for parallelforbindelse. Tiaki har Moodmaker™-funktionalitet, som gør det muligt at dæmpe lyset i to niveauer uden brug af en lysdæmper, men blot ved brug af din almindelige stikkontakt. Samtidigt husker spottet automatisk den sidste lysindstilling. Tiaki gør det muligt at skifte mellem 600lm ved 4000K og 345 lm ved 2700K. Spottet har tilmed en beskyttelsesgrad på IP65, som gør det anvendeligt i for eksempel badeværelset.