CANTO 2 | VEGGLAMPE | GALVANISERET STÅL

49701031

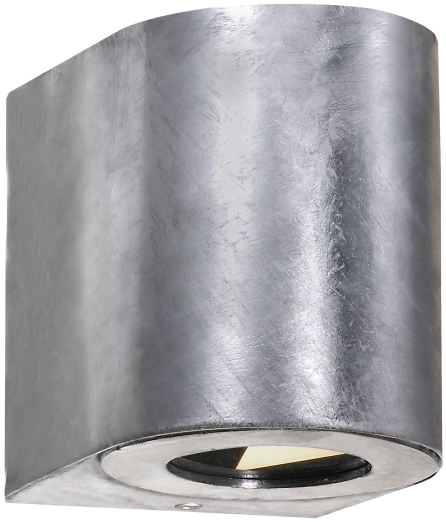

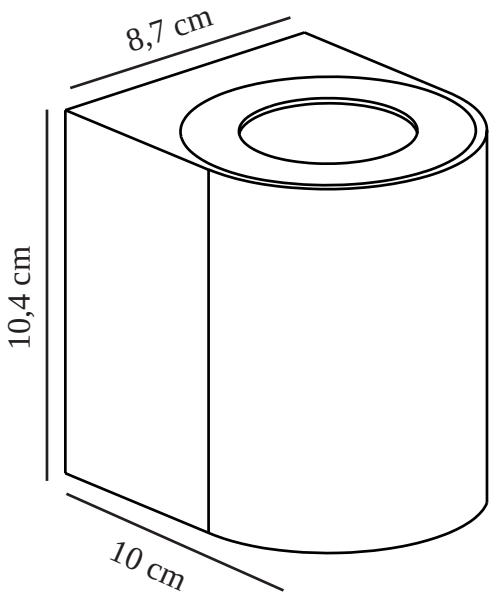

Spenning (V): 230 Volt
IP-grad: IP44
Klasse (Klasse 1, Klasse 2, Klasse 3): Klasse 1
Pæresokkel: LED Module
: False
Parallellkobling: True

Primært materiale: Galvaniseret stål
Farge på glasset: Klar
Egnet for bruk i kystnære områder: True

Farge: Galvaniseret stål

Høyde (cm): 10.4
Bredde (cm): 8.7
Projeksjon (cm): 10

EAN: 5701581482685
TUN: 2050186
Artikkelnummer: 49701031

Stk. per master box: 3
Høyde på salgseske (cm): 12
Bredde på salgseske (cm): 9
Dybde på salgseske (cm): 11
Volum i salgseske m³ : 0.0012
Produktets nettovekt (kg): 0.7

Lysstyrke (Lumen): 500
Fargetemperatur (K): 3000
Ra-verdi : 80
Levetid (timer): 30000
Strålevinkel (°) : 120
Energiklasse: F
Faktisk strømbruk (W): 10.6

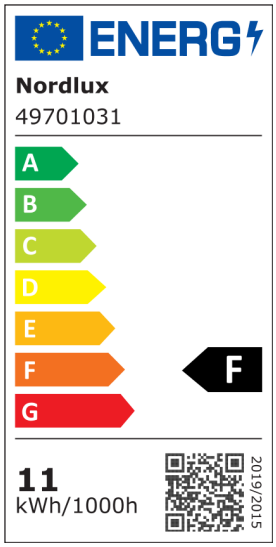

• Tre lyseffekter inkludert • Både up- og downlight • Innebygd parallellkobling • Slitesterkt materiale velegnet for tøft vær • 15 års garanti mot forringelse av overflate • 5 års LED-garanti

Uansett om Canto 2 plasseres inne eller ute, gir lampen en helt spesiell lysopplevelse. Den minimalistiske designen gjør lampen både dekorativ og skulpturell. Lyset strømmer både opp og ned, og med de tre mønstrede innsatsene som følger med, gir det mulighet for å endre lysbildet etter eget ønske og personlig stil. Designet av danske Bønnelycke MDD.

Laget av slitesterkt galvanisert stål, som er godt egnet for hardt vær.