FRIDA 4-SPOT | SPOTLIGHT | WEISS

49820101

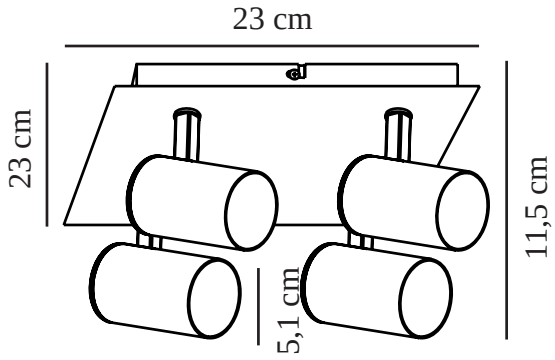

Spannung (V): 230 Volt
IP-Grad: IP20
Maximale Lampenleistung (W): 4X35W
Klasse (Klasse 1, Klasse 2, Klasse 3): Klasse 2 (Dopp. isoliert)
Leuchtmittelsockel: GU10
: Yes with compatible bulb

Hauptmaterial: Metall
Oberflächenmaterial Kabel: Plastik

Farbe: Weiss

Breite (cm): 23
Schirmdurchmesser (cm): 5.1
Länge (cm): 23
Projektion (cm): 11.5
Neigungswinkel (°): 90

EAN: 5701581477285
TUN: 2050248
Artikelnummer: 49820101
Stück pro Hauptkarton: 3

Verkaufsbox Höhe (cm): 24
Verkaufsbox Breite (cm): 24
Verkaufsbox Tiefe (cm): 12.5
Verkaufsbox Volumen m³ : 0.0072
Produkt Nettogewicht (kg): 1.623

• Zeitgenössischer und schlichter Stil • Verstellbarer Leuchtenkopf für ein gerichtetes Licht

Frida ist eine einfache Spot-Serie mit einer weißen matten Oberfläche und einem quadratischen Sockel. Ideal im Schlafzimmer oder im Eingangsbereich. Dank schwenkbarer Strahler wird für angenehmes und direktes Licht gesorgt.

Frida Spot mit vier schwenkbaren Strahlern ist perfekt auf dem Dachboden und in den meisten anderen Räumen.