MIB 6 | VEGGLAMPE | GRÅ

61681011

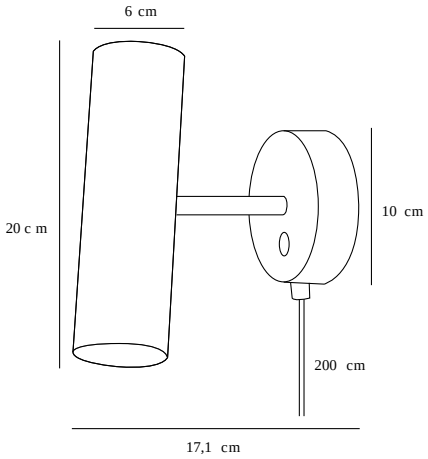

Spenning (V): 230 Volt
IP-grad: IP20
Maksimal lysstyrke (W): 8W
Klasse (Klasse 1, Klasse 2, Klasse 3): Klasse 2 (Dobbelt isolert)
Pæresokkel: GU10
: False
Bryter plassering: På vegg platten

Primært materiale: Metal
Sekundært materiale: Plast
Kabelfarge: Grå
Kabellengde (cm): 200
Kabelens overflatemateriale: Plast
Kan kabelen byttes ut?: True

Farge: Grå

Høyde (cm): 20
Bredde (cm): 10
Skjermdiameter (cm): 6
Skjermhøyde (cm): 20
Projeksjon (cm): 17.1
Tiltvinkel (°): 90

EAN: 5701581475885
TUN: 2042402

Artikkelnummer: 61681011
Stk. per master box: 3
Høyde på salgseske (cm): 29
Bredde på salgseske (cm): 13.5
Dybde på salgseske (cm): 13.5
Volum i salgseske m³ : 0.0053
Produktets nettovekt (kg): 0.85

• Moderne, men tidløst design • Slank og elegant
• Vippbart hode, mulig å justere lysretningen • På/av berøringsbryter på veggbase

Den minimalistiske MIB-serien utstråler nordisk eleganse og er svært anvendelig. MIB innbyr deg til å kaste lys over tilværelsen. Det smale og justerbare lampehodet avgir et presist og retningsbestemt lys. MIB er designet av danske Bønnelycke mdd.