MIB 6 | VÄGGLAMPA | GRÅ

61681011

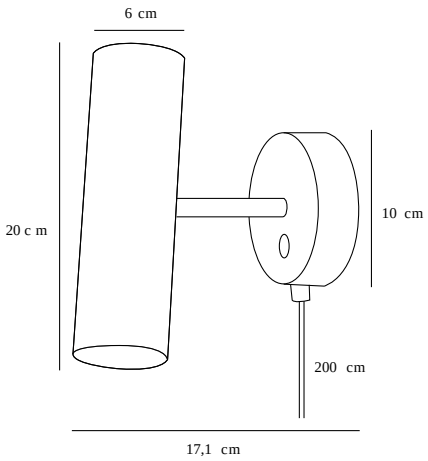

Spänning (V): 230 Volt
IP-grad: IP20
Maximal lampeffekt (W): 8W
Klass (Klass 1, Klass 2, Klass 3): Klass 2 (Dubbel isolerad)
Lampfattning: GU10
: False
Placering strömbrytare: På væg platen

Primärt material: Metal
Sekundärt material: Plast
Kabelfärg: Grå
Kabellängd (cm): 200
Ytmaterial på kabeln: Plast
Är kabeln utbytbar?: True
Färg: Grå

Höjd (cm): 20
Bredd (cm): 10
Skärmdiameter (cm): 6
Skärmhöjd (cm): 20
Projektion (cm): 17.1
Tiltningsvinkel (°): 90

EAN: 5701581475885
TUN: 2042402
Artikelnummer: 61681011
Antal per kolli: 3

Säljförpackning höjd (cm): 29
Säljförpackning bredd cm: 13.5
Säljförpackning djup (cm): 13.5
Säljförpackning volym m³ : 0.0053
Producktens nettovikt (kg): 0.85

• Modern, men ändå tidlös design • Slank och elegant
• Vippbart huvud, möjligt att justera ljusriktningen • På/av-touch-knapp på väggsockeln

Den minimalistiska MIB-serien osar av skandinavisk elegans och är mycket användbar. MIB inbjuder till att sätta strålkastarljuset på tillvaron. Det smala och justerbara lamphuvudet avger ett exakt och riktat ljus. MIB är designad av danska Bønnelycke mdd.