MIB 6 | TISCHLAMPE | WEISS

71655001

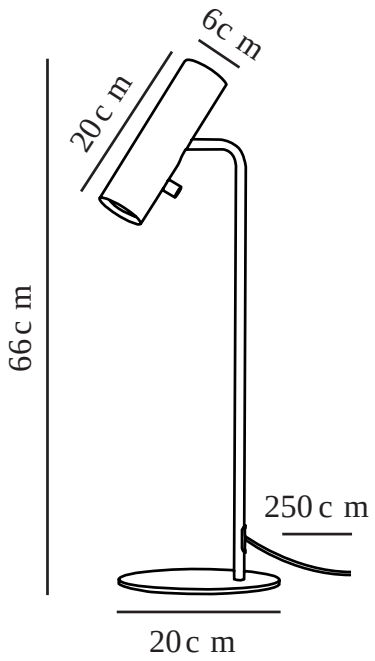

Spannung (V): 220-240 Volt
IP-Grad: IP20
Maximale Lampenleistung (W): 8
Klasse (Klasse 1, Klasse 2, Klasse 3): Klasse 2 (Dopp. isoliert)
Leuchtmittelsockel: GU10
: Yes with compatible bulb
Schalterplatzierung: Auf der Leuchte
Parallelschaltung: False

Hauptmaterial: Metall
Sekundärmaterial: Plastik
Kabel Farbe: Weiss
Kabel Länge (cm): 180
Oberflächenmaterial Kabel: Plastik
Ist das Kabel austauschbar?: False

Farbe: Weiss

Höhe (cm): 65
Rohrdurchmesser (cm): 1.27
Schirmdurchmesser (cm): 6
Schirmhöhe (cm): 20
Außenbereich-Basisabmessungen (cm): 20
Länge (cm): 20
Direkt in die Isolierung montieren: False
Neigungswinkel (°): 90
Drehwinkel (°): 320

EAN: 5701581364080

TUN: 1896581
Artikelnummer: 71655001
Stück pro Hauptkarton: 3
Verkaufsbox Höhe (cm): 61.5
Verkaufsbox Breite (cm): 23
Verkaufsbox Tiefe (cm): 8
Verkaufsbox Volumen m³ : 0.0113
Produkt Nettogewicht (kg): 1.81

• Ein zeitgemäßes und dennoch zeitloses Design • Schlank und elegant
• Mit dem schwenkbaren Kopf können Sie die Lichtrichtung anpassen • Ein-/Aus-Schalter am Leuchtenkopf

Die minimalistische MIB-Serie des dänischen Designers Bønnelycke MDD ist der Inbegriff von elegantem Design und nordischer Eleganz. Der schlanke, verstellbare Lampenkopf strahlt ein präzises, gerichtetes Licht ab.