MIB 6 | BORDLAMPE | GRÅ

71655011

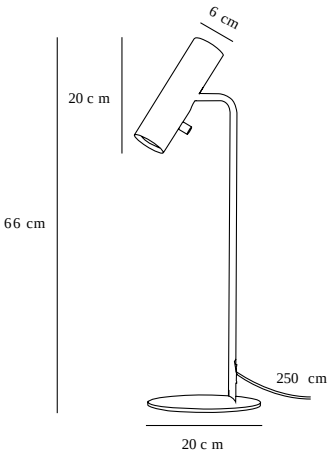

Spenning (V): 230 Volt
IP-grad: IP20
Maksimal lysstyrke (W): 8W
Klasse (Klasse 1, Klasse 2, Klasse 3): Klasse 2 (Dobbelt isolert)
Pæresokkel: GU10
: Yes with compatible bulb
Bryter plassering: På lampen

Primært materiale: Metal
Sekundært materiale: Plast
Kabelfarge: Grå
Kabellengde (cm): 250
Kabelens overflatemateriale: Plast
Kan kabelen byttes ut?: False

Farge: Grå

Høyde (cm): 66
Rørdiameter (cm): 1.27
Skjermdiameter (cm): 6
Skjermhøyde (cm): 20
Utvendig grunndimensjon (cm): 20
Tiltvinkel (°): 90

EAN: 5701581475687
TUN: 2042400
Artikkelnummer: 71655011

Stk. per master box: 3
Høyde på salgseske (cm): 64
Bredde på salgseske (cm): 24
Dybde på salgseske (cm): 8
Volum i salgseske m³ : 0.0123
Produktets nettovekt (kg): 1.98

• Moderne, men tidløst design • Slank og elegant
• Vippbart hode, mulig å justere lysretningen • På/av-bryter på lampehodet

Den minimalistiske MIB-serien utstråler nordisk eleganse og er svært anvendelig. MIB innbyr deg til å kaste lys over tilværelsen. Det smale og justerbare lampehodet avgir et presist og retningsbestemt lys. MIB er designet av danske Bønnelycke mdd.