CYCLONE | LAMPE À POSER | BLANC

73065001

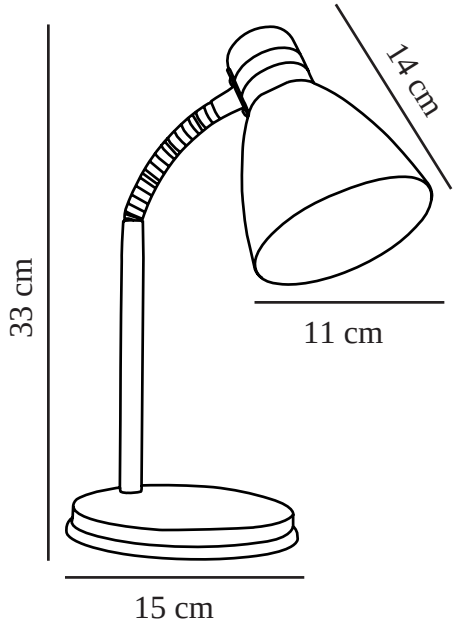

Tension (V): 220-240 Volt
Protection IP: IP20
Puissance maximale de l'ampoule (W): 15
Classe (Classe 1, Classe 2, Classe 3): Classe 2 (Double isolation)
Culot d'ampoule: E14
: Yes with compatible bulb
Installation du commutateur: Sur le câble
Connexion parallèle: False

Matière première: Métal
Matériau secondaire: Matière plastique
Couleur du câble: Blanc
Longueur du câble (cm): 15
Matériau de surface du câble: Matière plastique
Le câble est-il remplaçable: False

Couleur: Blanc

Hauteur (cm): 33
Diamètre du tube (cm): 1.4
Diamètre de l'abat-jour (cm): 11
Hauteur de l'abat-jour (cm): 14
Dimension socle extérieur (cm): 14.5
Longueur (cm): 14

EAN: 5701581220379
TUN: 5387137
Numéro d'article: 73065001
Pièces par unité d'emballage: 3
Hauteur de la boîte de vente (cm): 25

Largeur de la boîte de vente (cm): 15
Profondeur de la boîte de vente (cm): 15
Volume de la boîte de vente m³ : 0.0056
Poids net du produit (kg): 0.95

• Style classique et contemporain • Bras flexibles pour une lumière directionnelle

Petite lampe de table astucieuse de Nordlux qui s'oriente et se bascule en fonction de l'endroit qui a besoin d'être éclairé. L'abat-jour et le pied sont en métal vernis. Sa hauteur de 33 cm permet de la poser partout, que ce soit sur votre bureau ou votre table de chevet.