100mm 115mm 100mm 115mm

C M Y K 型号：7657/Size:115x100x575mm/2016.11
注意：“印刷前请认真校对，否则后果自负”。

100mm

nordlux®

AVENUE LED

Dessin: 76570132
Db: 1557527
Børstet Stål
Gebürsteter Stahl
Brushed Steel
Borstat Stål
Acier Brossé
Geborsteld staal

nordlux®

AVENUE LED

nordlux®

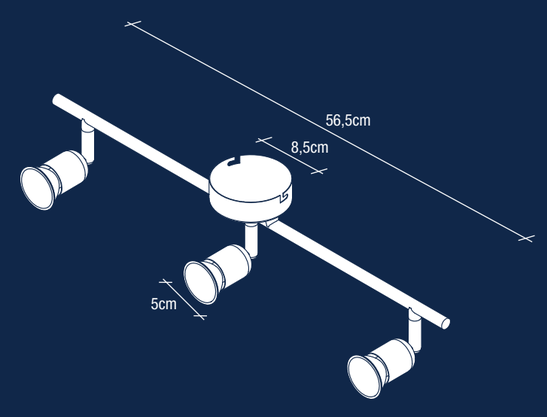

AVENUE LED

Dessin: 76570132
Db: 1557527
Børstet Stål /Gebürsteter Stahl
Brushed Steel /Borstat Stål
Acier Brossé /Geborsteld staal

IP20		Inkl. GU10 LED Inkl. GU10 LED Incl. GU10 LED Inkl. GU10 LED Inkl. GU10 LED Incl. GU10 LED
3x GU10	Indoor	Egnet til indendørs brug Geeignet für Innen Suitable for Indoor Lämplig att användas inomhus Indiqué pour usage intérieur Geschikt voor binnen
MAX 3x35W		Klasse 1 (jord) Geerdet Earth Contact Jordkontakt (1) Prise de terre (classe 1) Geaard(klasse 1)
230V	M	Metal Metall Metal Metall Métal Metaal
CE		Fremspring 12 cm Ausladung 12 cm Projection 12 cm Projektion 12 cm Saillie 12 cm Uitstekend 12 cm

nordlux® 76570132

This luminaire is compatible with bulbs of the energy classes:

A++
A+
A
B
C
D
E

The luminaire is sold with a bulb of the energy class: A+

874/2012

50 55 mm
instant FULL LIGHT
Hg MERCURY
120°
15000 HOURS
GU10 3W LED
3000 KELVIN
230 LUMEN
7500 ON/OFF
Ra >80

www.nordlux.com/safedisp/dk
www.nordlux.com/safedisp/de
www.nordlux.com/safedisp/uk
www.nordlux.com/safedisp/se
www.nordlux.com/safedisp/fr
www.nordlux.com/safedisp/nl

www.nordlux.com
Nordlux A/S · Østre Havnegade 34 · DK-9000 Aalborg

5 701581 232686

575mm

AAD: 08012020 XY

80mm