AVENUE 3-SPOT | SPOTLIGHT | BORSTAT STÅL

76570132

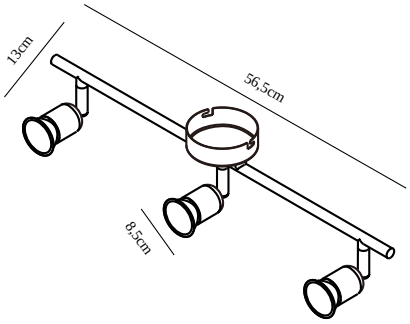

Spänning (V): 230 Volt
IP-grad: IP20
Maximal lampeffekt (W): 3X35W
Klass (Klass 1, Klass 2, Klass 3): Klass 1 (Jordkontakt)
Lampfattning: GU10

Primärt material: Metal
Färg: Borstat stål

Skärmdiameter (cm): 3.8
Längd (cm): 56.5
Projektion (cm): 13

EAN: 5701581232686
TUN: 1557527
Artikelnummer: 76570132

Antal per kolli: 3
Säljförpackning höjd (cm): 58
Säljförpackning bredd cm: 10
Säljförpackning djup (cm): 12
Säljförpackning volym m³ : 0.007
Producktens nettovikt (kg): 1.08

Ljusstyrka (lumen): 230
Färgtemperatur (K): 3000
Ra-värde : 80
Livslängd (h): 15000
Ljusspridningsvinkel (°) : 120
Candela (cd) (endast för riktad lampa): 0
Energiklass: F

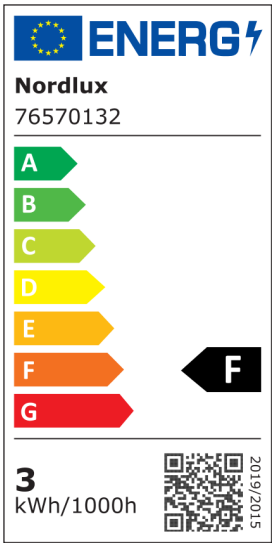

• Klassisk funktionell stil • Skärmen kan lutas och vridas • Inkl. ljuskälla
• Kan användas på både vägg och i tak • 5 års LED-garanti

Den här takskenan i klassisk design från Nordlux ger ett vackert ljus som passar i de flesta av husets rum. Rondellen har tre ljuskällor som kan ställas in i var sin riktning. Det ger lampan en mängd användningsområden. Använd den exempelvis i vardagsrummet, köket, entrén eller barnens rum.