ARTIST 40 | TAKPENDEL | BEIGE

83093009

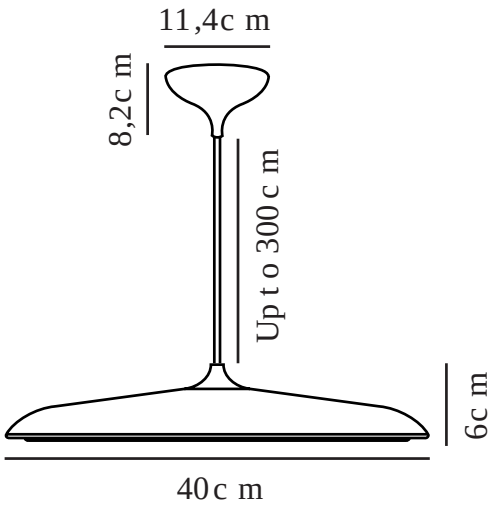

Spenning (V): 230 Volt
IP-grad: IP20
Klasse (Klasse 1, Klasse 2, Klasse 3): Klasse 2 (Dobbelt isolert)
Pæresokkel: LED Module
: True

Primært materiale: Metal
Sekundært materiale: Plast
Farge på glasset: Vit
Kabelfarge: Hvit
Kabellengde (cm): 300
Kabelens overflatemateriale: Tekstil
Kan kabelen byttes ut?: False

Farge: Beige

Høyde (cm): 6
Skjermdiameter (cm): 40
Skjermhøyde (cm): 6

EAN: 5704924002465
Artikkelnummer: 83093009

Stk. per master box: 1
Høyde på salgseske (cm): 48.7
Bredde på salgseske (cm): 11.9
Dybde på salgseske (cm): 43.9
Volum i salgseske m³ : 0.0254
Produktets nettovekt (kg): 2.306

Lysstyrke (Lumen): 1600
Fargetemperatur (K): 3000
Ra-verdi : 80
Levetid (timer): 30000
Strålevinkel (°) : 180
Candela (cd) (kun for retningsbestemt lampe): 0
Energiklasse: E
Faktisk strømbruk (W): 24

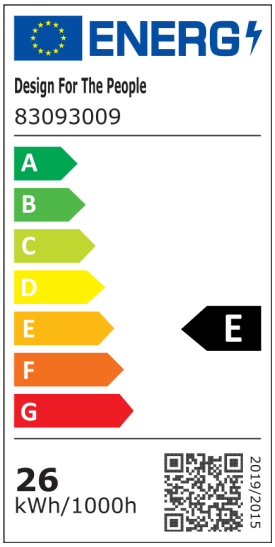

• Moderne klassiker • Slank og tidløst design • Dimbar
• Mykt og diffust lys • 5 års LED-garanti

Artist er med sitt tidløse design og sin enkle utforming en vakker lampe som fort kan bli en klassiker. Som navnet antyder, er Artist utformet med utgangspunkt i musikkens verden – inspirert av cymbalen i et trommesett. Design av Bønnelycke MDD.