STRAP 27 | PENDELLEUCHTE | SCHWARZ

84333003

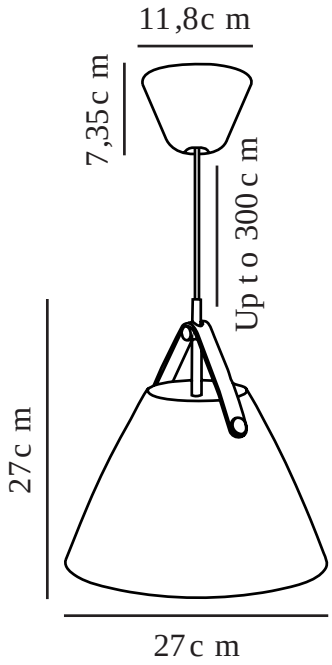

Spannung (V): 220-240 Volt
IP-Grad: IP20
Maximale Lampenleistung (W): 40
Klasse (Klasse 1, Klasse 2, Klasse 3): Klasse 2 (Dopp. isoliert)
Leuchtmittelsockel: E27
: Yes with compatible bulb
Parallelschaltung: False

Hauptmaterial: Metall
Sekundärmaterial: Leder
Kabel Farbe: Schwarz
Kabel Länge (cm): 300
Oberflächenmaterial Kabel: Textilien
Ist das Kabel austauschbar?: False

Farbe: Schwarz

Höhe (cm): 27
Schirmdurchmesser (cm): 27
Länge (cm): 27

EAN: 5701581337886
TUN: 1845284
Artikelnummer: 84333003
Stück pro Hauptkarton: 3

Verkaufsbox Höhe (cm): 23.5
Verkaufsbox Breite (cm): 30
Verkaufsbox Tiefe (cm): 30
Verkaufsbox Volumen m³ : 0.0212
Produkt Nettogewicht (kg): 1.02

• Industrieller Look • Skandinavischer Stil
• Inklusive einem schwarzen und einem naturfarbenen Riemen • Materialmix – Metall und Leder

Die Designer Bjørn + Balle haben Strap mit einer leichten, skandinavischen Ästhetik geschaffen, die Metall und hochwertiges Leder miteinander kombiniert. Der elegante Riemen verleiht Wärme und schafft ein Gleichgewicht zwischen dem klassischen und dem modernen Look. Strap wird inklusive zwei Lederriemen geliefert – einem in Braun und einem in Schwarz – sodass Sie den endgültigen Look selbst wählen können.

In diesem Jahr feiert Strap sein 10-jähriges Jubiläum, was wir zum Anlass genommen haben, diese Serie um eine Reihe schöner neuer Farben zu erweitern.