STRAP 48 | HANGERS / OPGESCHORTE VERLICHTING | ZWART

84353003

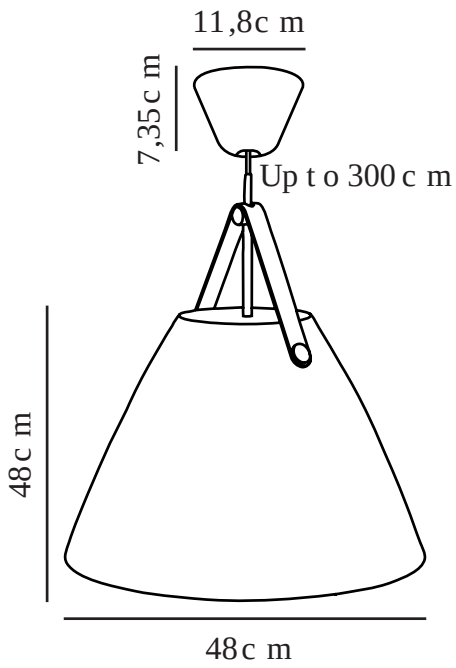

Spanning (V): 230 Volt
IP-graad: IP20
Maximaal lampvermogen (W): 40W
Klasse (Klasse 1, Klasse 2, Klasse 3): Klasse 2 (Dubbele isolatie)
Lampfitting: E27
: Yes with compatible bulb

Primair materiaal: Metaal
Secundair materiaal: Leer
Kleur van de kabel: Zwart
Lengte van de kabel (cm): 300
Oppervlaktemateriaal van de kabel:: Textiel
Is de kabel vervangbaar?: False

Kleur: Zwart

Hoogte (cm): 48
Diameter kap (cm): 48

EAN: 5701581338685

TUN: 1845290
Artikelnummer: 84353003
Stuks per masterdoos: 1
Hoogte verkoopdoos (cm): 34
Breedte verkoopdoos (cm): 49
Diepte verkoopdoos (cm): 49
Verkoopdoos inhoud m³ : 0.0816
Nettogewicht product (kg): 2.44

• Industriële look • Scandinavische stijl
• Incl. zwarte en neutraal gekleurde leren band • Materiaalmix - metaal en leer